Przytyk

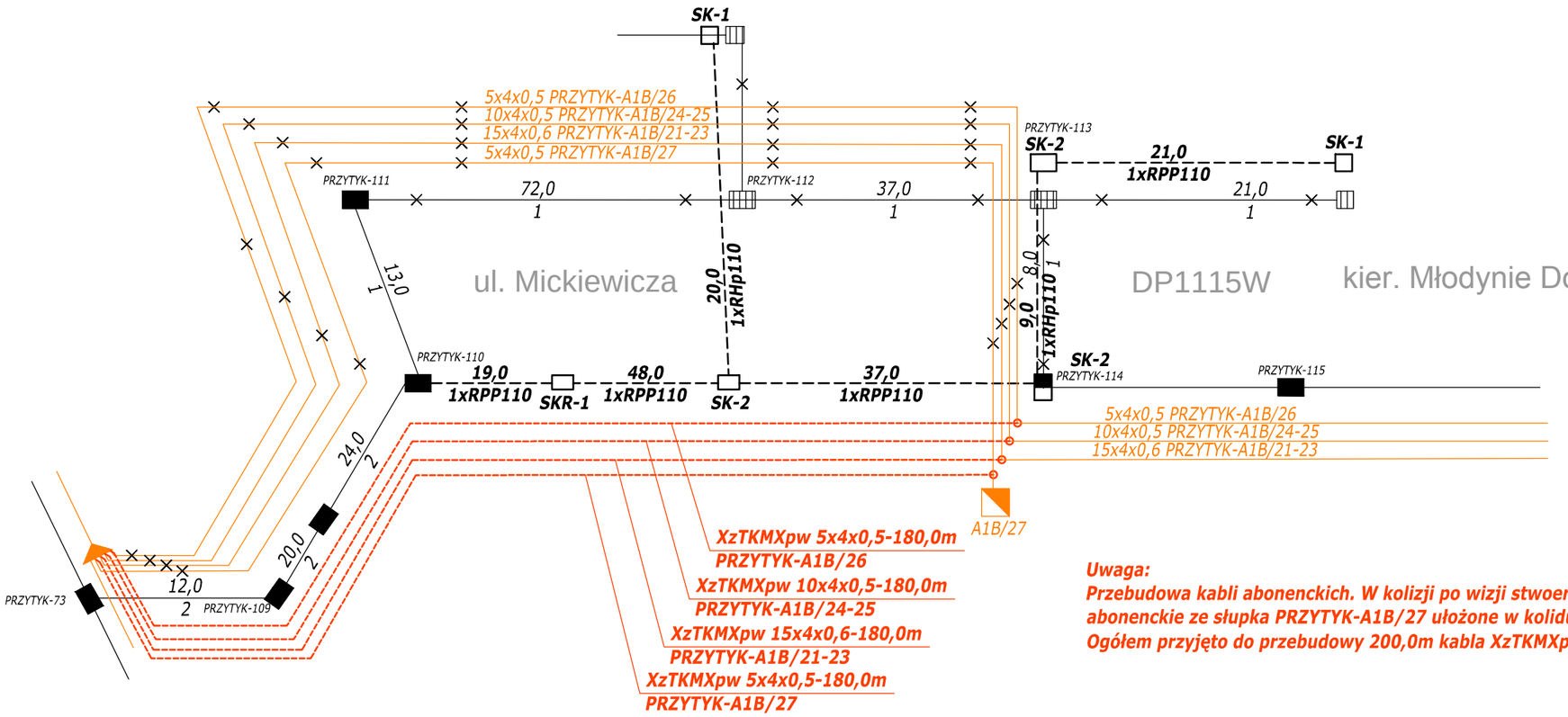

Uwaga:
Przebudowa kabli abonenckich. W kolizji po wizji stwoerdzona 4 kable abonenckie ze słupka PRZYTYK-A1B/27 ułożone w kolidującej kanalizacji. Ogółem przyjęto do przebudowy 200,0m kabla XzTKMXpw 2x2x0,5

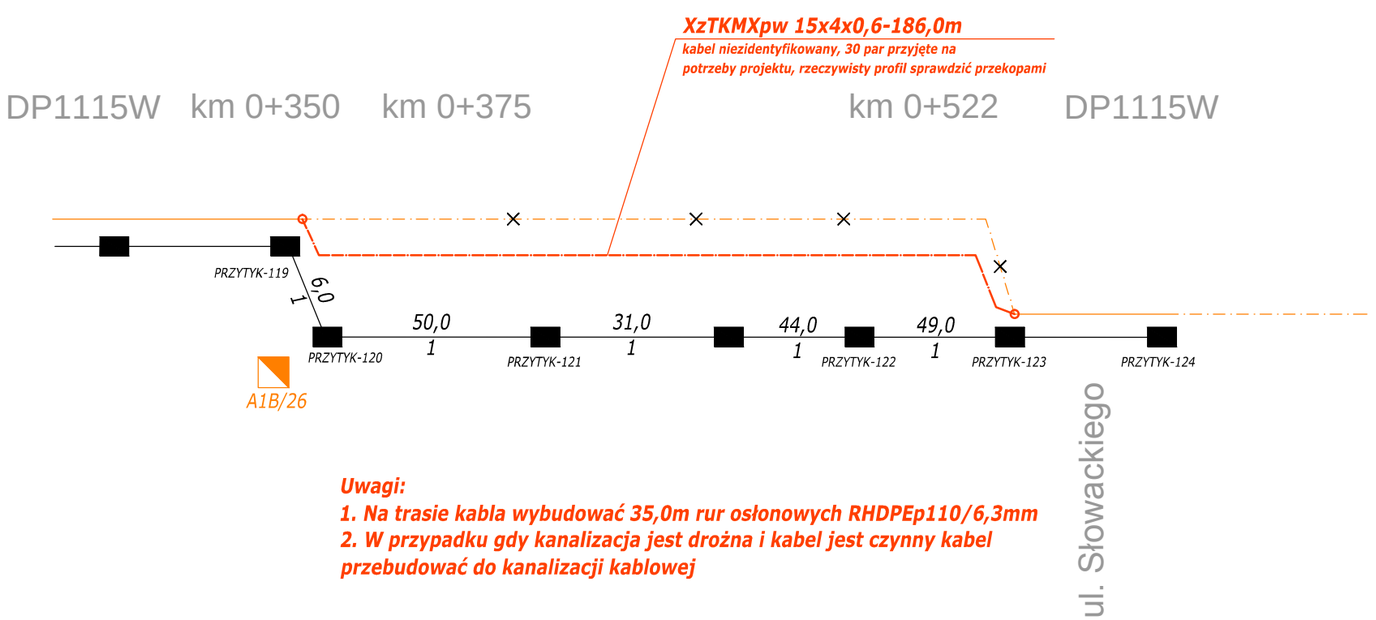

Uwagi:
1. Na trasie kabla wybudować 35,0m rur osłonowych RHDPEp110/6,3mm
2. W przypadku gdy kanalizacja jest drożna i kabel jest czynny kabel przebudować do kanalizacji kablowej

OLPRO
ul. Szczepankowo 97B, 61-306 Poznań
adres do koresp.: ul. Sierpowa 17B, 61-307 Poznań
tel. 509 299 886, fax. 61 678 53 02, e-mail: olpro@op.pl

Inwestor:
ZARZĄD POWIATU RADOMSKIEGO
ul. T. Mazowieckiego 7
26-600 RADOM

Nazwa zamierzenia budowlanego:	***ROZBUDOWA DROGI POWIATOWEJ NR 1115W PRZYTYK-KOŻUCHÓW - DO DROGI KRAJOWEJ NR 48 (odcinek od m. Przytyk do granic powiatu)***			
Projektant:	mgr inż. Przemysław Iwański uprawnienia do projektowania bez ograniczeń w spec. instalacyjnej w zakresie w telekomunikacji przewodowej wraz z infrastrukturą towarzyszącą	Nr uprawnień:	DTT/TU/02234/02/U	Podpis/pieczątka:
Projektant sprawdzający:	mgr inż. Dawid Szłapka uprawnienia do projektowania bez ograniczeń w specjalności telekomunikacyjnej	Nr uprawnień:	WKP/0184/PWOT/12	Podpis/pieczątka:
Treść rysunku:	SCHEMAT PRZEBUDOWY URZĄDZEŃ ORANGE POLSKA SA			Nr rysunku T-3.1

Branża	Nr umowy	Data sporządzenia rysunku:	Skala
telekomunikacja	PZD.I.253.28.2020	08.2021	-

UWAGA! NINIEJSZY PROJEKT NALEŻY ROZPATRYWAĆ ŁĄCZNIE Z PROJEKTAMI BRANŻOWYMI

© Wszelkie prawa zastrzeżone. Powielanie lub wykorzystywanie niezgodne z przeznaczeniem bez zgody właściciela dokumentacji zabronione